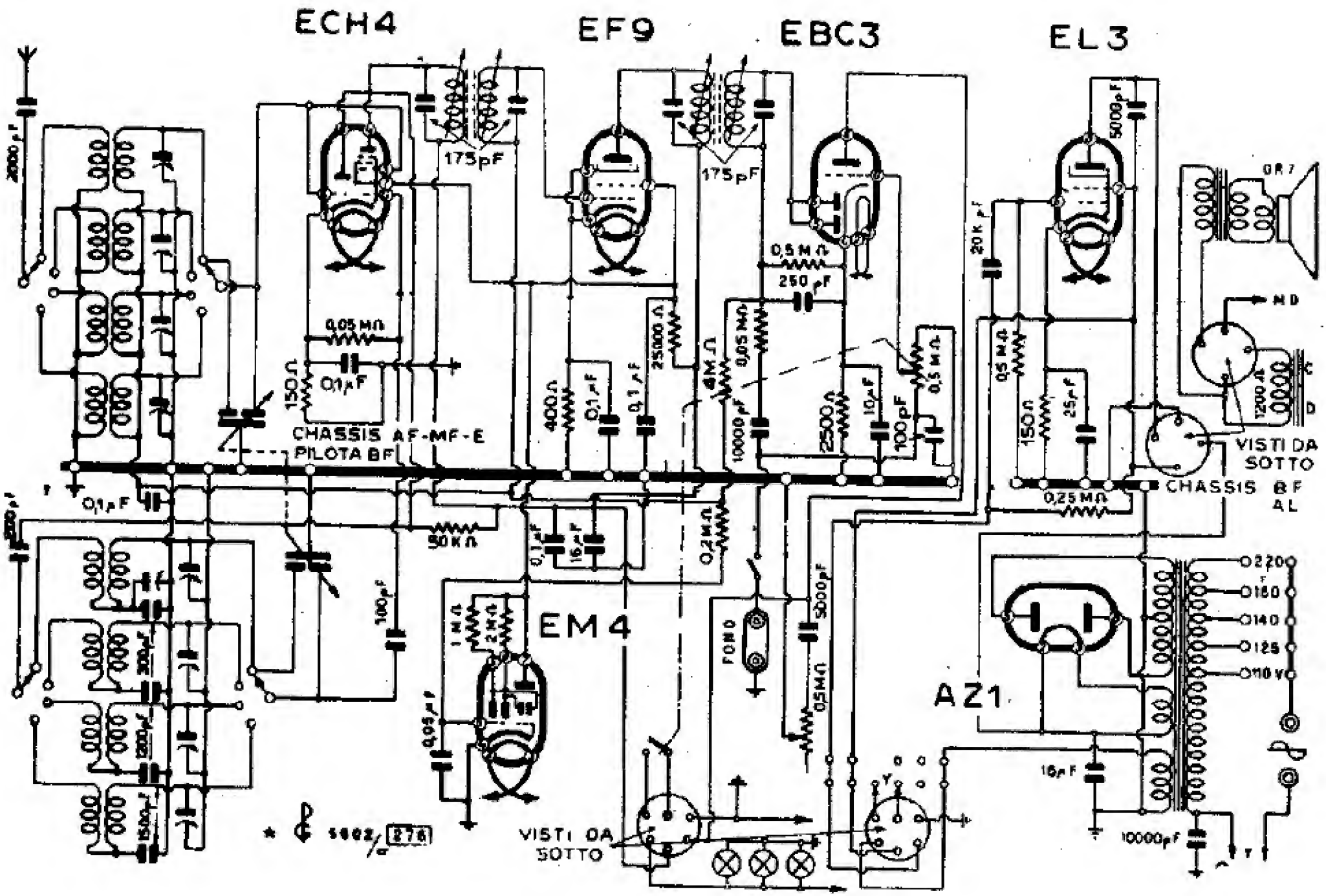

OREM - MOD. « 642-R »